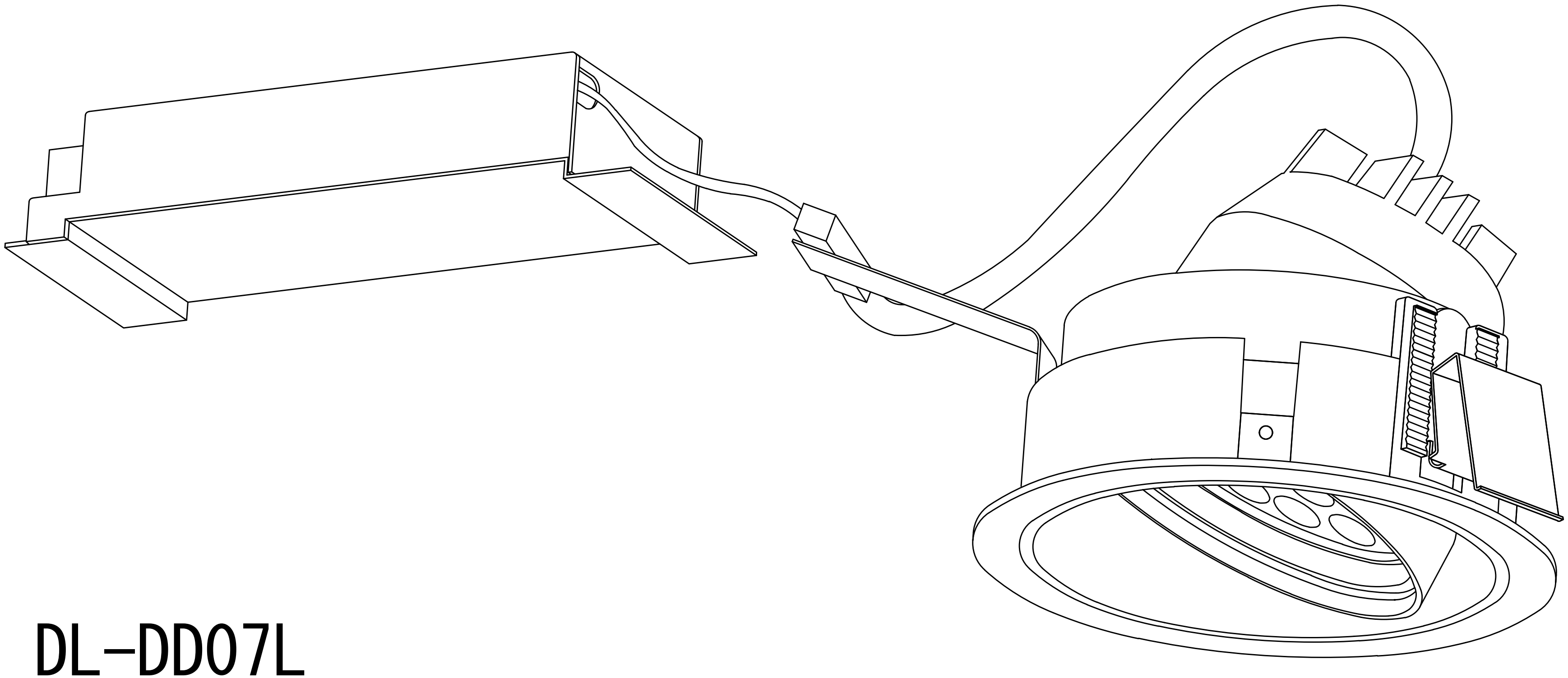

DL-DD07L

LED 26W 電球色3000K

径φ138 埋込穴φ125 埋込深103㎜